EINBAUHINWEISE
ROTREX-KIT MX-5 NC

ÜBERSICHT HALTERKIT

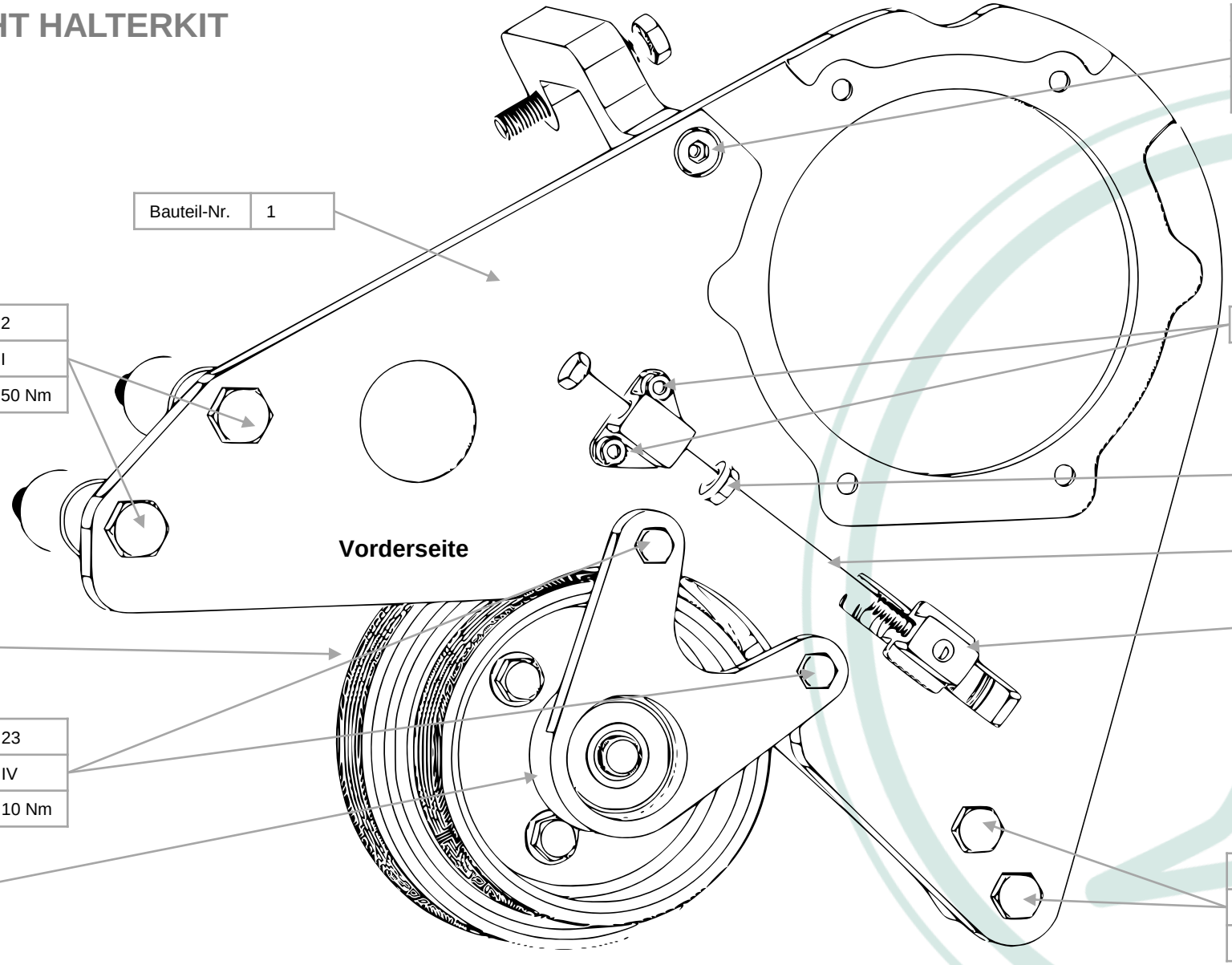

Bauteil-Nr.	8
Anzugsreihenfolge	II
Anzugsdrehmoment	25 Nm

Bauteil-Nr.	1

Bauteil-Nr.	2
Anzugsreihenfolge	I
Anzugsdrehmoment	50 Nm

Bauteil-Nr.	12

Bauteil-Nr.	15

Bauteil-Nr.	14

Bauteil-Nr.	13

Bauteil-Nr.	20

Bauteil-Nr.	23
Anzugsreihenfolge	IV
Anzugsdrehmoment	10 Nm

Bauteil-Nr.	22

Bauteil-Nr.	10
Anzugsreihenfolge	III
Anzugsdrehmoment	25 Nm

ÜBERSICHT HALTERKIT

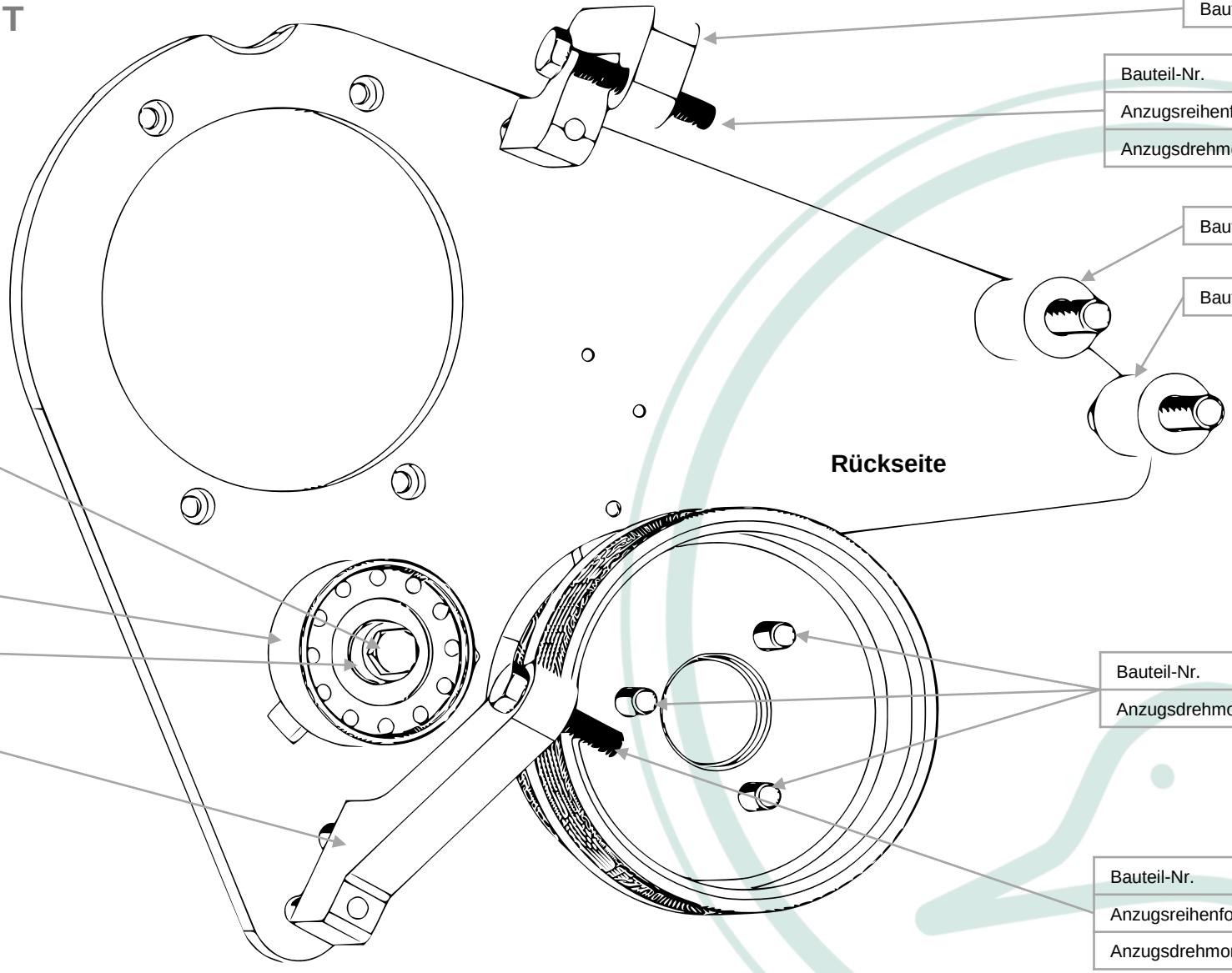

Bauteil-Nr.	5

Bauteil-Nr.	6
Anzugsreihenfolge	V
Anzugsdrehmoment	25 Nm

Bauteil-Nr.	3

Bauteil-Nr.	4

Bauteil-Nr.	19
Anzugsdrehmoment	25 Nm

Bauteil-Nr.	16

Bauteil-Nr.	18

Bauteil-Nr.	8

Bauteil-Nr.	29
Anzugsdrehmoment	25 Nm

Bauteil-Nr.	9
Anzugsreihenfolge	VI
Anzugsdrehmoment	25 Nm

KEILRIEMEN AUFLEGEN & SPANNEN

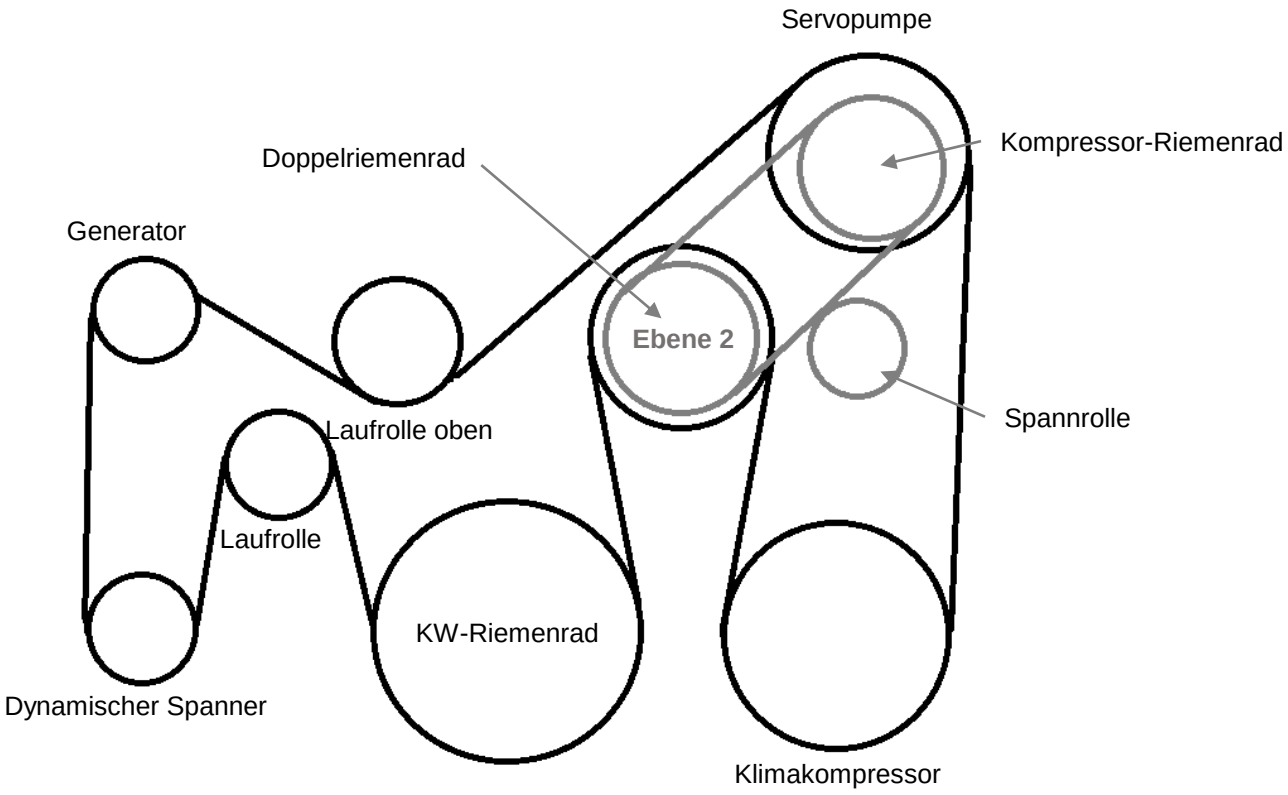

Abbildung 1

Ebene 1

Doppelkeilriemen auflegen (Ebene 1)

1. Doppelkeilriemen 6DPK2215 gemäß in Abbildung 1 schematisch mit schwarzen Linien dargestelltem Verlauf auflegen.

2. Um den Riemen vollständig aufzulegen den dynamischen Spanner im Uhrzeigersinn entspannen und den Riemen über die obere Laufrolle in Endlage gleiten lassen.

3. Den dynamischen Spanner gegen den Uhrzeigersinn loslassen. Die Riemenspannung wird automatisch eingestellt.

Fortsetzung „ **Kompressor-Keilriemen spannen** “ umseitig.

KEILRIEMEN AUFLEGEN & SPANNEN

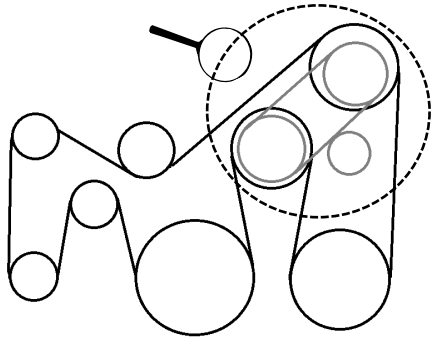

Abbildung 1

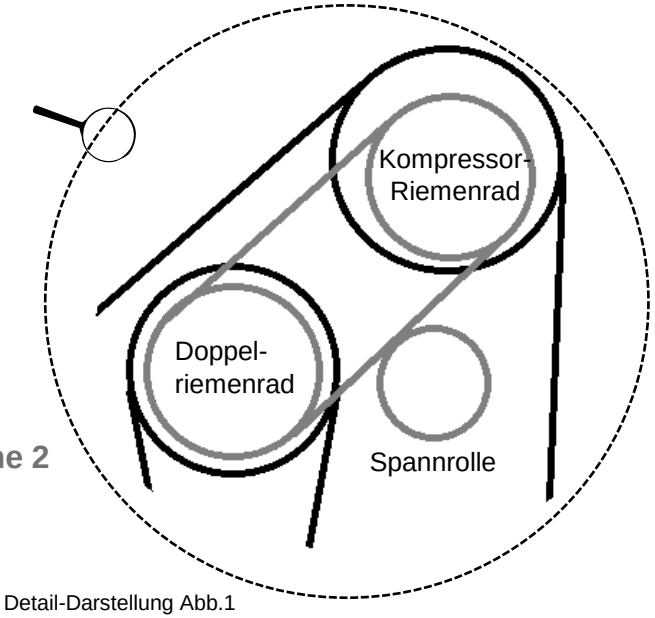

Ebene 2

Detail-Darstellung Abb.1

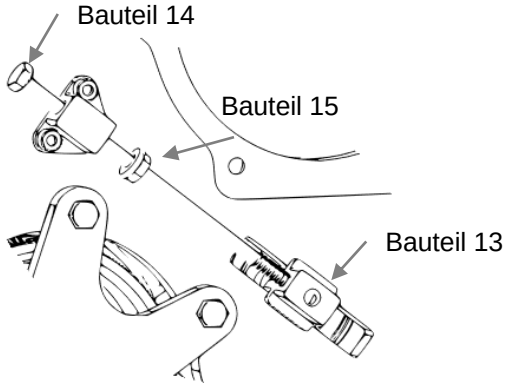

Abbildung 2

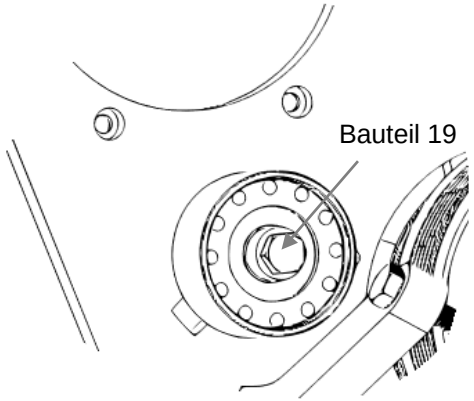

Abbildung 3

Kompressor-Keilriemen auflegen und spannen (Ebene 2)

1. Spannrolle vollständig entspannen. Dazu Bauteil 19 und Bauteil 15 lösen und lange Bauteil 14 gegen den Uhrzeigersinn soweit ausdrehen, dass Bauteil 13 nach unten rechts in Endlage gebracht werden kann. (Abb. 2 und 3)

2. Keilriemen zunächst auf das Kompressor-Riemenrad und dann auf das Doppelriemenrad auflegen.

3. Riemen spannen. Dazu Bauteil 14 im Uhrzeigersinn eindrehen, bis der Riemen eine Erstmontagespannung von 750 N stat. Trumkraft erreicht. Bauteil 19 mit 25 Nm Drehmoment anziehen. Bauteil 15 anziehen.

4. Keilriemen längen sich v. a. innerhalb der ersten Betriebsstunden. Nach 30 – 120 Min. Betrieb Riemenspannung kontrollieren. Die Betriebsspannung sollte im eingelaufenen Zustand noch ca. 500 N stat. Trumkraft betragen. Prüfung der Riemenspannung erfolgt mit einem geeigneten Messwerkzeug ggü. der Spannrolle.