SPS Motorsport GmbH
Im Petersfeld 4
65624 Altendiez

Telefon: 06432/6409960
Fax: 06432/6409966
Web: http://sps-motorsport.com
E-Mail: info@sps-motorsport.com

Einbauanleitung

SPS Motorsport Sitzkonsole MX-5 NC

Datum:	01.03.2022	**Revision:**	0
Erstellt von:	Nico Hafner	**Fahrzeugtyp:**	Mazda MX-5 NC

Lieferumfang:

- 1x L-Winkel links
- 1x L-Winkel rechts
- 1x Grundplatte Sitzkonsole
- 1x Laufschienensatz inkl. Hebel für Laufschiene
- 2x Senkkopfschraube M10x1,25x30
- 4x Senkkopfschraube M8x16
- 8x Mutter M8 selbstsichernd
- 8x Zylinderschraube M8x16
- 8x Unterlegscheibe M8
- 4x Federring M8
- 1x Mutter M10x1,25 selbstsichernd
- 2x Sperrzahnmutter 7/16-20 UNF

Wichtig:

Bitte diese Montageanleitung vor dem Einbau mehrmals gründlich durchlesen und mit den Arbeitsschritten vertraut machen! Im Idealfall den Einbau durch eine Fachwerkstatt durchführen lassen. Alle Schrauben müssen mit dem herstellerspezifischen Anzugsdrehmoment angezogen werden. Der Montagebetrieb haftet für Einbaufehler. Bei Fertigungsfehlern werden die entsprechenden Komponenten innerhalb des Garantiezeitraums kostenfrei ersetzt.

Nico Hafner	gez. Nico Hafner
Name des bearbeitenden Mitarbeiters	**Unterschrift**

SPS Motorsport GmbH
Im Petersfeld 4
65624 Altendiez

Telefon: 06432/6409960
Fax: 06432/6409966
Web: http://sps-motorsport.com
E-Mail: info@sps-motorsport.com

Vorbereitende Arbeiten:

- Fahrzeug abstellen, Motor ausschalten und abkühlen lassen um Verletzungsgefahren zu minimieren
- Fahrer- sowie Beifahrersitz demontieren

Vorbereitung der Elektrik:

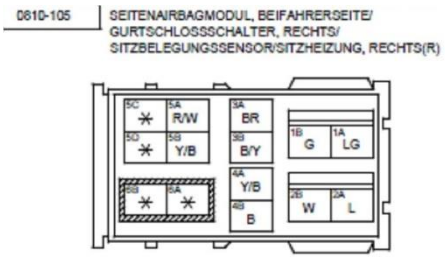

- Zunächst muss ein Widerstand für die Sitzbelegung eingesetzt werden. Dieser ist Bestandteil jedes Sitzpaketes für MX-5 NC
- Dieser wird einfach in den Stecker der Sitzbelegung an den Pins 5A und 5B (siehe Zeichnung) eingesteckt und kann nach Montage der Sitze befestigt werden
- Zudem muss bei Verwendung von Sitzen ohne Airbag ein Widerstand am Airbagstecker gesetzt werden

Montage der Sitzkonsole am Sitz:

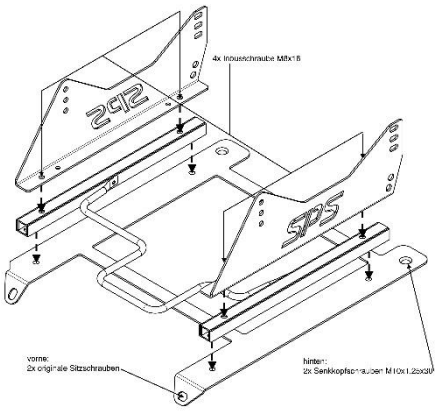

- L-Winkel auf die Laufschiene aufsetzen und mit den Inbusschrauben M8x16 sowie den selbstsichernden Muttern in M8 befestigen, Schrauben von oben durch den L-Winkel stecken
- Laufschienen auf die Grundplatte aufsetzen und mit den Senkkopfschrauben M8x16 sowie den selbstsichernden Muttern in M8 befestigen
- Hebel der Laufschiene ansetzen, dieser muss immer zur Fahrzeugaußenseite hinzeigen
- Sitzkonsole in gewünschter Position am Sitz ansetzen und befestigen
- Sitz final in das Fahrzeug einsetzen
- Kompletten Vorgang bei anderem Sitz wiederholen

Abschließende Arbeiten am Fahrzeug:

- Sitze im Fahrzeug final montieren
- Nachsehen, ob sich die Sitzbelegungs-Kontrollleuchte sowie Airbag-Kontrollleuchte einschaltet um Fehler auszuschließen (sollte ausgeschaltet sein)

Nico Hafner	gez. Nico Hafner
Name des bearbeitenden Mitarbeiters	**Unterschrift**